TVAR OPĚRY 1

ŘEZ A-A 1:50

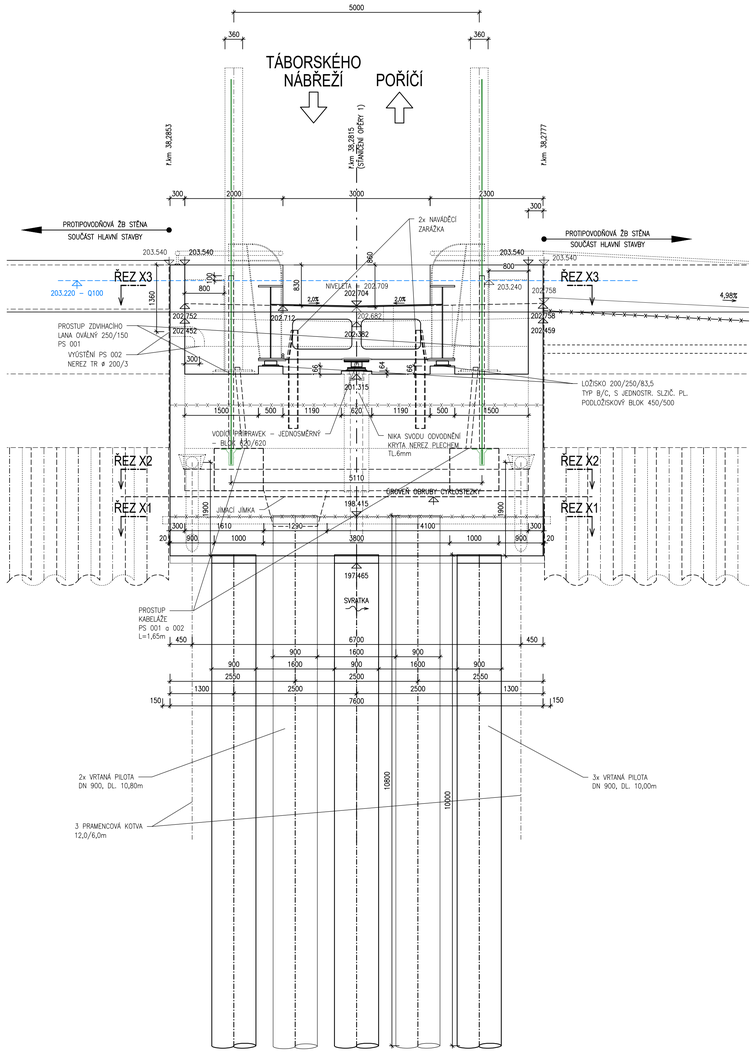

PODÉLNÝ ŘEZ 1:50

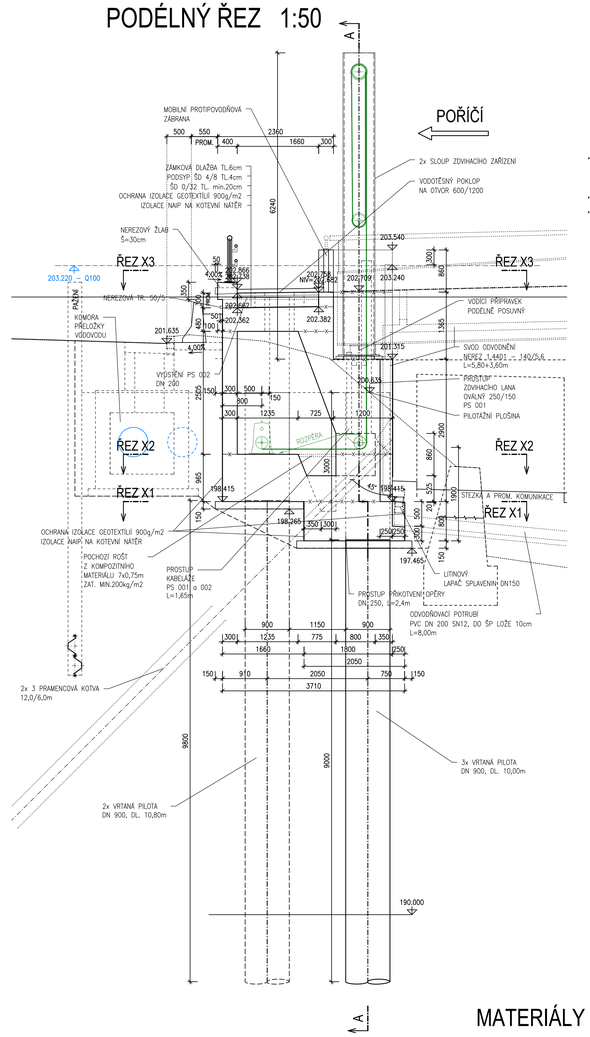

ŘEZ X1 1:50

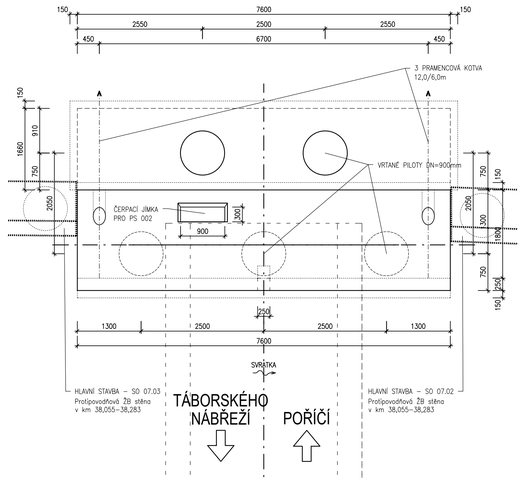

ŘEZ X2 1:50

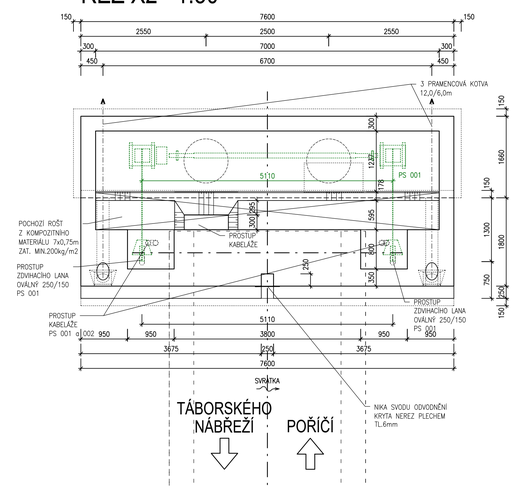

ŘEZ X3 1:50

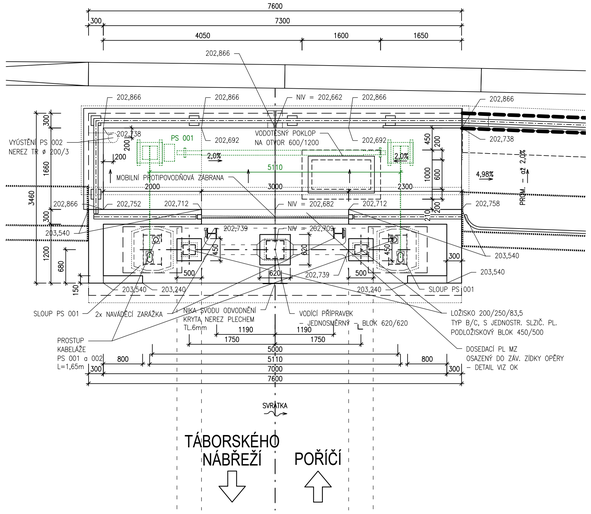

STATUTÁRNÍ MĚSTO BRNO
Dominikánské nám. 196/1, 601 67 BRNO

MATERIÁLY

BETONY BUDOU PROVEDENY DLE ČSN EN 206+A1 a ČSN P 2404

KONSTRUKČNÍ BETONY:

ŽB OPĚRY	C30/37	XC4, XD1, XF2 (CZ,F.2) – Cl 0,2; D_{max} 22 – S3
ŽB PODLOŽISKOVÉ BLOKY	C30/37	XC4, XD3, XF4 (CZ,F.2) – Cl 0,2; D_{max} 22 – S3
ŽB ŘÍMSY	C30/37	XC4, XD3, XF4 (CZ,F.2) – Cl 0,2; D_{max} 16 – S3

OSTATNÍ BETONY:

PODKLADNÍ BETON	C12/15	X0

D.1 SO 201

DSP/PDPS

SOUŘADNICOVÝ SYSTÉM : JTSK
VÝŠKOVÝ SYSTÉM : Bpv

VEDOUCÍ PROJEKTANT	Ing. Jiří ŠRUBAŘ	
ZODPOVĚDNÝ PROJEKTANT	Ing. Jiří ŠRUBAŘ	
VYPRACOVAL	Ing. Jiří ŠRUBAŘ	
KONTROLOVAL	Ing. Martin ŘEHULKA	

PRIS
PROJEKČNÍ KANCELÁŘ PRIS spol. s r. o.
OSOVÁ 20, 625 00 BRNO

KRAJ: JIHOMORAVSKÝ
INVESTOR: Brněnské komunikace a. s., Renneská 1a, Brno

NÁZEV AKCE
Most ev.č. BM-560
lávka Táborského nábřeží přes Svratku

DATUM	05/2021
FORMÁT	10 A4
MĚŘÍTKO	1:50
ÚČEL	DSP/PDPS
ČÍS. ZAKÁZKY	20051
ARCHIVNÍ ČÍS.	201_061_TOP1.dwg
ČÍS. SOUPRAVY	PŘÍLOHA 06.1

NÁZEV PŘÍLOHY
TVAR OPĚRY 1